Pièces détachées torche TIG WT 9

Refroidissement air – FM à 60% DC : 125A, AC : 100A

* Livré en standard

BUSE

N°	Ø	Lg	ESC code
4	6,0	30	655345
5	8,0	30	600669
6	9,5	30	600670
7	11,0	30	655346
8	13,0	30	600660

PORTE PINCE

Ø	Lg	ESC code
1,0	20	656358
1,6	20	656359
2,0	20	656360
2,4	20	656361
3,2	20	656362

PINCE

Ø	Lg	ESC code
1,0	25	655343
1,6	25	600668
2,0	25	600663
2,4	25	655344
3,2	25	655431

BAGUE

ESC code
655342

CORPS DE TORCHE

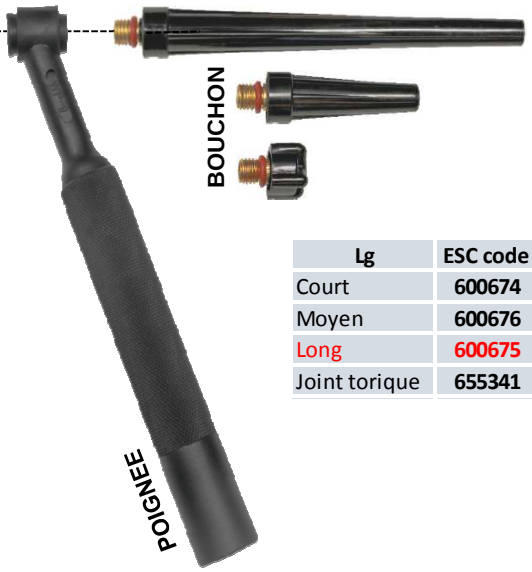

Lg	ESC code
Court	600674
Moyen	600676
Long	600675
Joint torique	655341

BUSE

N°	Ø	Lg	ESC code
4L	6,0	48	655350
6L	9,5	48	655351

Coffret accessoires

ESC 655566

BUSE

N°	Ø	Lg	ESC code
4	6,0	25,5	655349
5	8,0	25,5	600672
6	9,5	25,5	600661
7	11,0	25,5	600673
8	13,0	25,5	655397

DIFFUSEUR

Ø	Lg	ESC code
1,0	21	655347
1,6	21	600671
2,0	21	600664
2,4	21	655348

PINCE

Ø	Lg	ESC code
1,0	25	655343
1,6	25	600668
2,0	25	600663
2,4	25	655344

BAGUE

ESC code
655342

ESC Code	Torches	Compatibilité
656357	Torche WT9/ 4m	1/4T Ø13mm, sans fiche
656366	Torche WT9/ 4m	1/4T Ø13mm, fiche Castolin, CT 1711/1702/2201/2202/AT 2.0
656370	Torche WT9/ 8m	1/4T Ø13mm, fiche Castolin, CT 1711/1702/2201/2202/AT 2.0
656375	Torche WT9 Flex./ 4m	1/4T Ø13mm, fiche Castolin, tête Flex, pr CT 1711/ 1702/AT 2.0
655603	Torche WT9 Flex./ 4m	1/4T Ø9mm, tête flexible, pour CT1501 et CT1611
655604	Torche WT9 Flex./ 8m	1/4T Ø9mm, tête flexible, pour CT1501 et CT1611
657334	Torche TIG9V/ 4m petit 1/4 T/à valve	Pr PowerMax 150, V4.0, W150, W180, W210 (avant 2012), ArcPower 160

ESC code	Description article
656363	Corps de torche WT 9
662423	Corps de torche WT 9 Flexible
662424	Corps de torche WT 9 Droit
656364	Corps de torche WT 9 à Valve
655409	Gâchette de commande
655408	Microrupteur WT renforcé sans câble
662425	Microrupteur WT renforcé avec câble 8m
655364	Poignée WT 9 - WT 17
658668	Raccord rapide eau
304159	Fiche mâle 7 pôles (type 1611)
300630	Fiche mâle 7 pôles (type 2202)